A-Star 32U4 Mini

Pinout and Peripherals

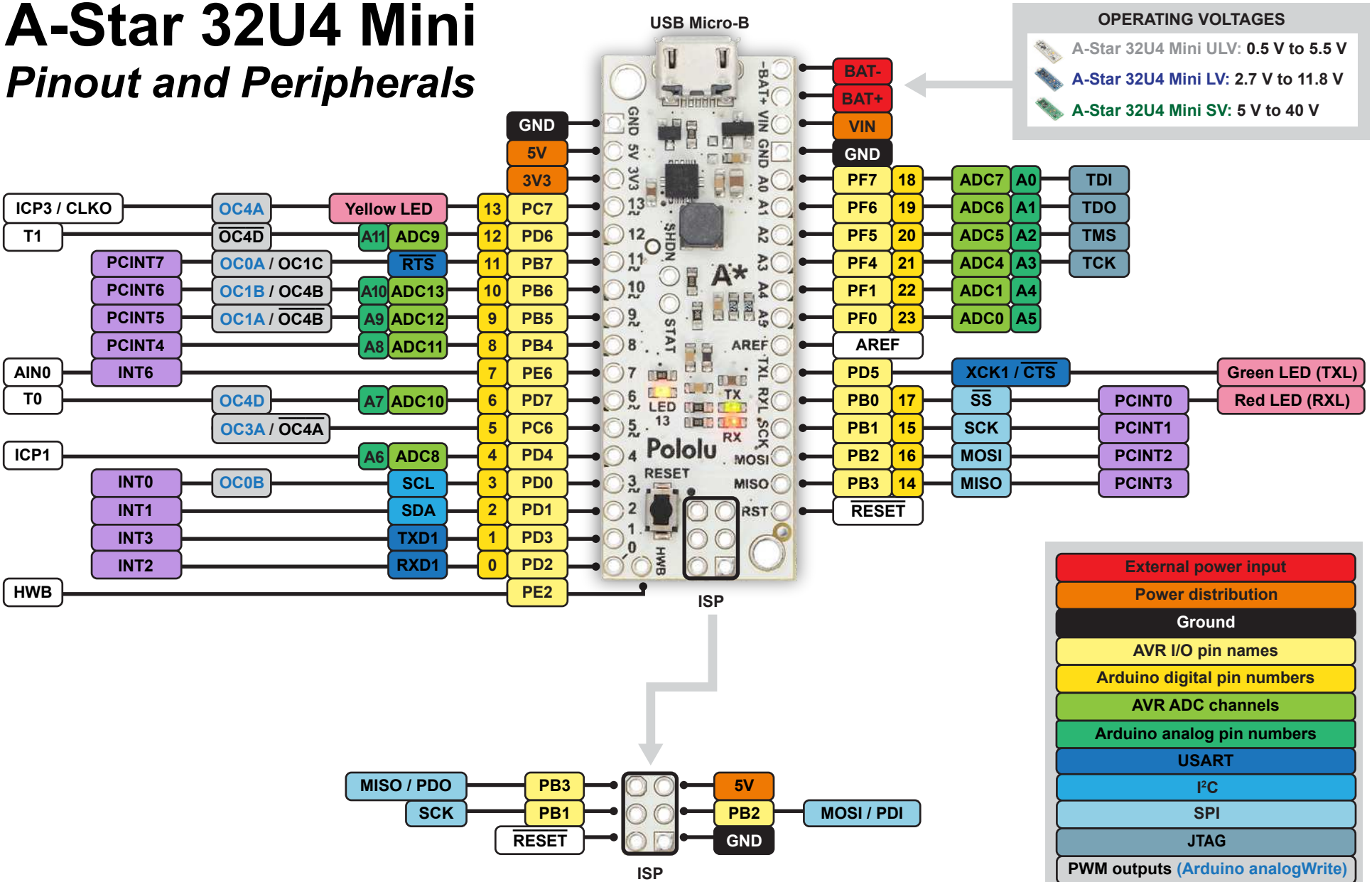

Pololu